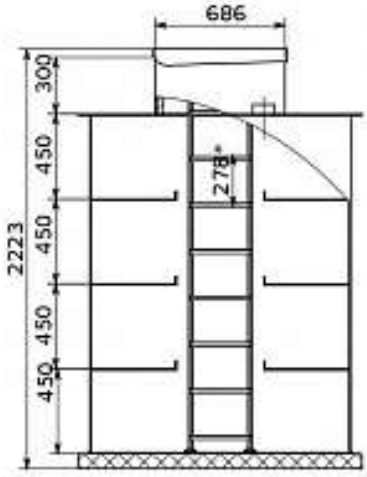

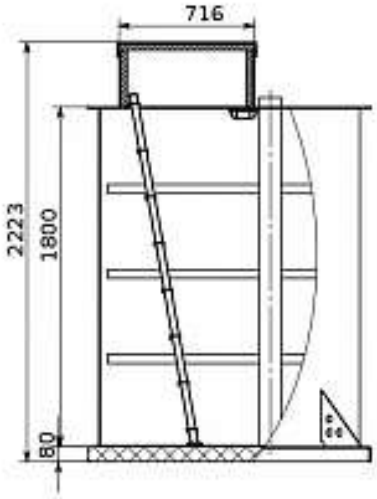

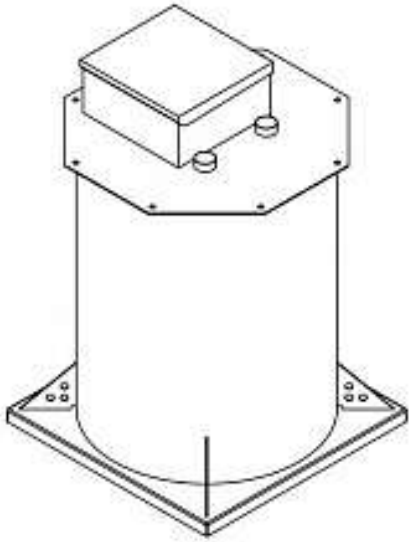

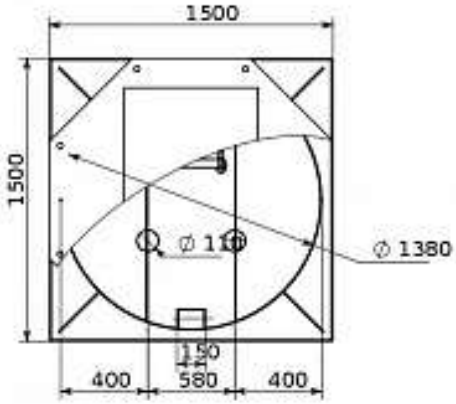

					KOLOMAKI Келлари 2	
Изм.	Лист	№ докум.	Подп.	Дата		Лит. Масса Масштаб
Разраб.						1:20
Пров.						
Т. контр.						Лист Листов 1
Н. контр.						
Утв.						

Инв. № подл. | Подпись и дата | Взам. инв. № | Инв. № дубл. | Подпись и дата